第４２回かつらぎサッカー大会

１部（Ｕ－１２）８人制

◇予選リーグ　１０月２６日(土)　　会場：新庄健民（２面）、桜井芝（２面）、五條上野（２面）

リ　ー　グ　分　け						会　場
A	ポルベニルA	リオグランデ	クレアールA	DMCJOY	真美ヶ丘	五條上野
B	高田A	五位堂	三和鎌田	河合		新庄健民
C	高市	八木	センチュリー	葛城新庄		新庄健民
D	ポルベニルB	高田C	マスガ	五條		五條上野
E	王寺	志都美旭ヶ丘	RIKKEN	下田		新庄健民
F	Anillo	高田B	葛城當麻	安倍		桜井芝
G	平群	吉野	サウスキッズ	クレアールB		桜井芝
H	御所	斑鳩	陵西	フルジェンテ桜井		桜井芝

※15分ハーフで行う。
※審判は，１人制。当該チーム（前半：左、後半：右）で行う。
　２位から４位のフレンドリー戦あり
※１日目の会場準備は各会場によって異なりますので確認して集合して下さい。

◇１位トーナメント　１０月２７日(日)　会場：新庄健民グラウンドＡ
（２位・３位・４位フレンドリートーナメント　新庄健民Ｇ・五條上野Ｇ）

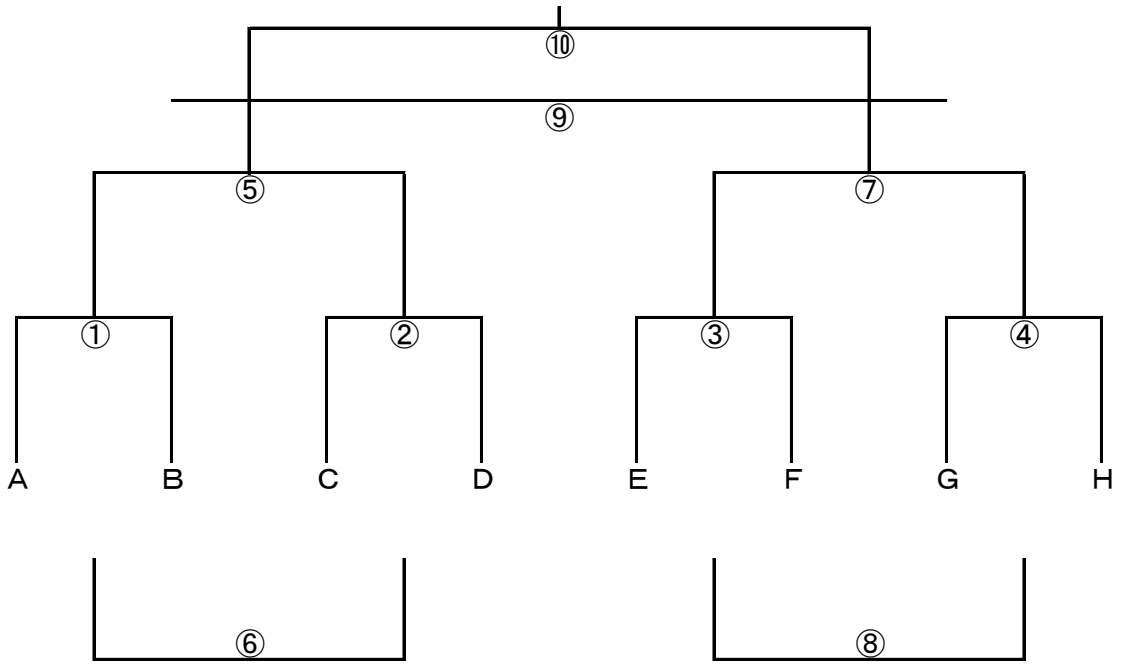

① 9:00 ② 9:40 ③10:20 ④11:00 ⑤11:40 ⑥12:20 ⑦13:00 ⑧13:40 ⑨14:20 ⑩15:00

※審判は，１人制。１試合目は３試合目のチームで相談。
　２試合目以降は，勝：前半，負：後半。
　（２～４位トーナメントの審判については、当該チーム（前半：左、後半：右）で行う。）

第４２回かつらぎサッカー大会

２部（Ｕ－１１）８人制

◇予選リーグ　１１月２３日(土)　　会場：新庄新町（２面）、吉野総合（２面）
五條上野（２面）

リーグ分け						会場
A	御所	高田A	八木	真美ヶ丘	DMCJOY	吉野総合
B	フルジェンテ桜井B	三和鎌田	マスガ	志都美旭ヶ丘		新庄新町
C	下田	リオグランデ	葛城當麻	吉野		吉野総合
D	斑鳩A	高市	クレアール	葛城新庄		新庄新町
E	高田B	王寺	RIKKEN	センチュリー		新庄新町
F	北ジュニアーズ	平群	ポルベニルB	フルジェンテ桜井A		五條上野
G	安倍	五位堂	サウスキッズ	五條		五條上野
H	斑鳩B	Anillo	河合	ポルベニルA		五條上野

※15分ハーフで行う。
※審判は，１人制。当該チーム（前半：左、後半：右）で行う。
　２位～４位のフレンドリー戦あり
※１日目の会場準備は各会場によって異なりますので確認して集合して下さい。

◇１位トーナメント　１１月２４日(日)　会場：新庄新町グラウンドＡ
（２位・３位・４位フレンドリートーナメント　新庄新町Ｇ・吉野総合Ｇ）

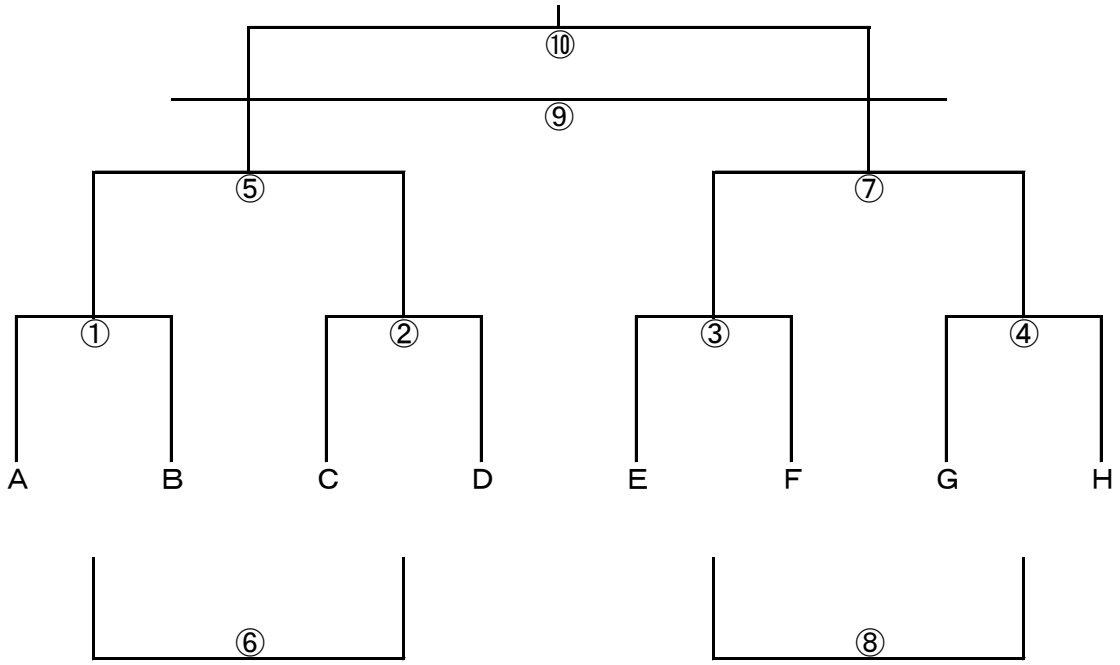

① 9:00 ② 9:40 ③10:20 ④11:00 ⑤11:40 ⑥12:20 ⑦13:00 ⑧13:40 ⑨14:20 ⑩15:00

※審判は，１人制。１試合目は３試合目のチームで相談。
　２試合目以降は，勝：前半，負：後半。
　（２位～４位トーナメントの審判については、当該チーム（前半：左、後半：右）で行う。）

第４２回かつらぎサッカー大会

３部（Ｕ－１０）８人制

◇予選リーグ　８月２４日(土)　　会場：新庄新町（２面）、高取健民（２面）
五條テクノ（２面）

リ　ー　グ　分　け						会　場
A	御所	フルジェンテ桜井	葛城當麻			新庄新町
B	八木	吉野	河合	安倍		新庄新町
C	Anillo	RIKKEN	葛城新庄			新庄新町
D	リオグランデ	三和鎌田	下田	五條		五條テクノ
E	斑鳩B	高田B	クレアール	平群		五條テクノ
F	サウスキッズ	真美ヶ丘	センチュリー	斑鳩A		高取健民
G	志都美旭ヶ丘	ポルベニル	高市			高取健民
H	マスガ	高田A	王寺			高取健民

※15分ハーフで行う。
※審判は，１人制。当該チーム（前半：左、後半：右）で行う。
　２位から４位のフレンドリー戦あり
※１日目の会場準備は各会場によって異なりますので確認して集合して下さい。

◇１位トーナメント　８月２５日(日)　会場：新庄新町グラウンドＡ
（２位フレンドリートーナメント　新庄新町グラウンドＢ）

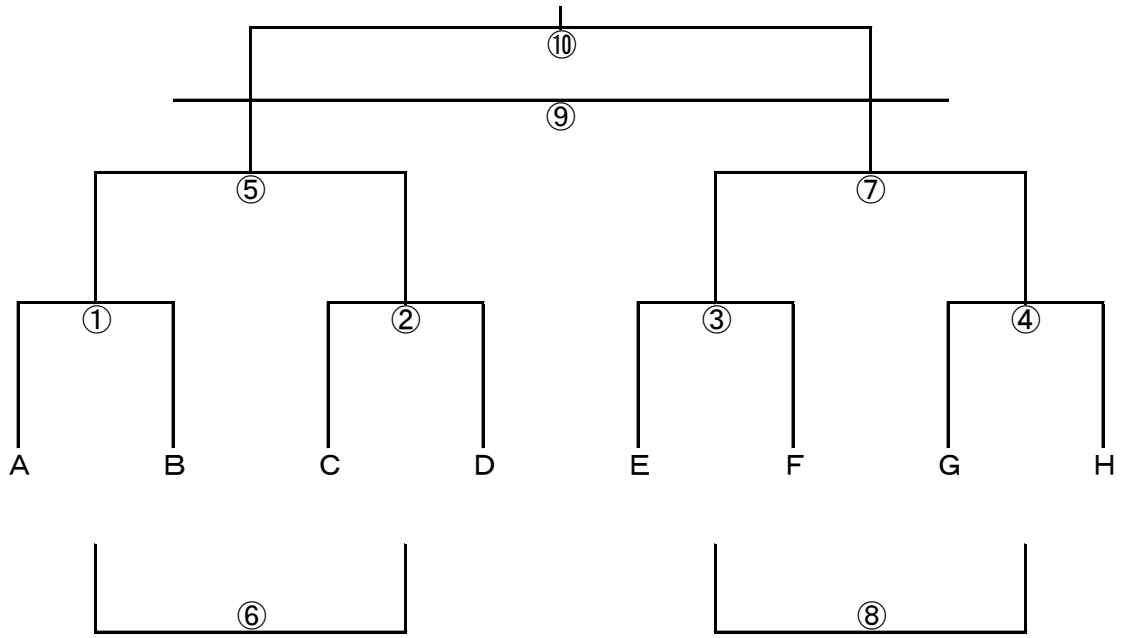

① 9:00 ② 9:40 ③10:20 ④11:00 ⑤11:40 ⑥12:20 ⑦13:00 ⑧13:40 ⑨14:20 ⑩15:00

※審判は，１人制。１試合目は３試合目のチームで相談。
　２試合目以降は，勝：前半，負：後半。
　（２位トーナメントの審判については、当該チーム（前半：左、後半：右）で行う。）
※３位・４位フレンドリーは１２チームを４ブロックに分け、五條テクノ会場で行います。

第４２回かつらぎサッカー大会

４部（Ｕ－９）８人制

◇予選リーグ　８月３１日(土)

会場：新庄新町（２面）・高取健民Ｇ（１面）・
五條上野（２面）

リーグ分け						会場
A	御所	センチュリー	三和鎌田	五條	サウスキッズ	五條上野
B	RIKKEN	斑鳩	吉野	平群	葛城當麻	五條上野
C	王寺	真美ヶ丘	高田A	高市		高取健民
D	フルジェンテ桜井	ポルベニル	志都美旭ヶ丘	リオグランデ	Anillo	新庄新町
E	八木	高田B	河合	葛城新庄		新庄新町

※12分ハーフで行う。
※審判は，１人制。当該チーム（前半：左、後半：右）で行う。
　２位から５位のフレンドリー戦あり
※１日目の会場準備は各会場によって異なりますので確認して集合して下さい。

◇順位リーグ　９月１日(日)

会場：新庄新町（２面）・吉野総合（２面）・
牧野小学校

リーグ分け						会場
1位	Ａ１	Ｂ１	Ｃ１	Ｄ１	Ｅ１	新庄新町
2位	Ａ２	Ｂ２	Ｃ２	Ｄ２	Ｅ２	新庄新町
3位	Ａ３	Ｂ３	Ｃ３	Ｄ３	Ｅ３	吉野総合
4位	Ａ４	Ｂ４	Ｃ４	Ｄ４		吉野総合
5位	Ａ５	Ｂ５	Ｄ５	Ｅ４		牧野小学校

４位グループの最下位チームは５位グループとする

※12分ハーフで行う。
※審判は，１人制。当該チーム（前半：左、後半：右）で行う。
※会場準備は各会場によって異なりますので確認して集合して下さい。

＜組合せ（例）＞

	時間	対戦			審判
1	9:30	5	－	3	前半：左 後半：右
2	10:00	2	－	4	前半：左 後半：右
3	10:30	5	－	1	前半：左 後半：右
4	11:00	3	－	4	前半：左 後半：右
5	12:00	2	－	1	前半：左 後半：右
6	12:30	5	－	4	前半：左 後半：右
7	13:00	2	－	3	前半：左 後半：右
8	13:30	4	－	1	前半：左 後半：右
9	14:00	5	－	2	前半：左 後半：右
10	14:30	3	－	1	前半：左 後半：右